Christiaens Agro Systems

CHRISTIAN (Patentado) MÁQUINA COSECHADORA DE ESPÁRRAGO VERDE

Principio de Operación
Christian es una máquina para cosechar espárrago verde, montada detrás de un tractor. La velocidad máxima de la máquina es de 6 Km/h, dependiendo del número de personas (de 1 a 3) sentadas en la parte posterior clasificando los espárragos que llegan a la cinta transportadora. La máquina tiene una altura de cosecha ajustable con un sistema automático que asegura el resultado adecuado. El espárrago verde es cortado justo al nivel de la superficie, con una cierra de banda especialmente diseñada. La cuchilla de este sistema asegura un corte recto que evita desperdicio. La cuchilla es fácil de reemplazar en caso necesario. El espárrago es subido al área de clasificado por medio de una cinta transportadora, garantizando condiciones favorables de trabajo. Los espárragos caen en otras dos cintas, de donde serán seleccionados por los trabajadores, preclasificados y puestos en las cajas correspondientes. Los espárragos curvos o muy delgados se pueden dejar pasar en la banda para ser devueltos al terreno de cultivo. Si se prefiere, es posible colocar cajas al final de las bandas para colectar los espárragos imperfectos. Se ha creado espacio suficiente en las estanterías en la parte superior e inferior de la máquina para colocar cajas vacías y llenas. La dirección de la máquina es hidráulica, y por estar montada a la parte posterior de un tractor, es fácil de manejar y requiere un espacio mínimo para dar vuelta.

Video: https://www.christiaensagro.com/en/products/asparagus#product-video-24

Opción: Corte de hierbas y maleza

Ventajas:
Ahorro de mano de obra
Favorables condiciones de trabajo
Planificación

Datos Técnicos (excluye tractor)	
Largo	+/- 3.850mm
Ancho	+/- 2.300mm
Ancho de Cosecha	+/- 800mm
Altura Máxima	+/- 1.650mm
Peso	+/- 1.700kg
Sistema de Accionamiento	Hidráulico 2 Circuitos: Circuito 1: 30ltr/min a 80 barras Circuito 2: 15ltr/min a 80 barras
Velocidad	Máximo 6 Km/h
Estructura	Acero pintado

Christiaens Agro Systems BV, Heldenseweg 15a, 6086PD Neer, Países Bajos
Tel: +31 475594869, Fax: +31 475594436, Mail: info@christiaensagro.com www.christiaensagro.com

Christiaens
Agro Systems

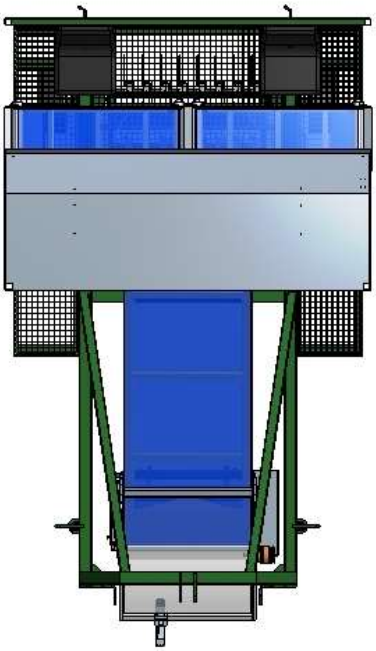

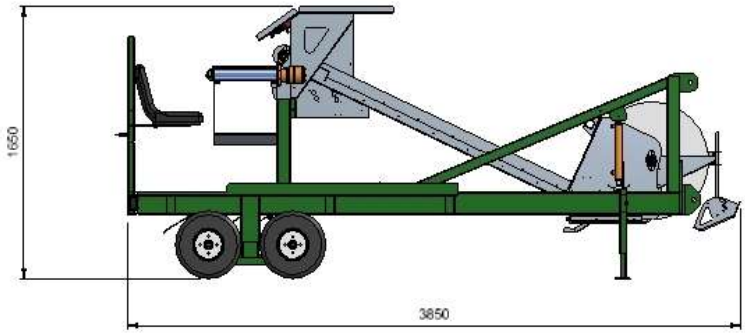

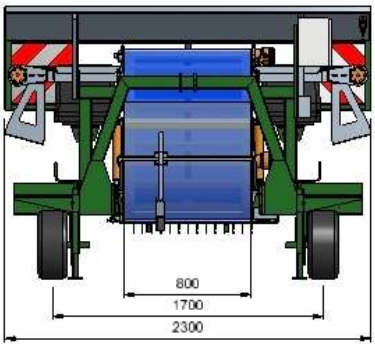

Nuestros productos están sujetos a continuo desarrollo y mejoras. Más aún, las máquinas son adaptadas para cumplir con las necesidades de los usuarios. Esto puede implicar que su máquina no coincida exactamente con la descripción aquí ofrecida.

Christiaens
Agro Systems

CHRISTIAN COSECHADORA DE ESPÁRRAGOS Y PODADORA DE HIERBAS EN UNA

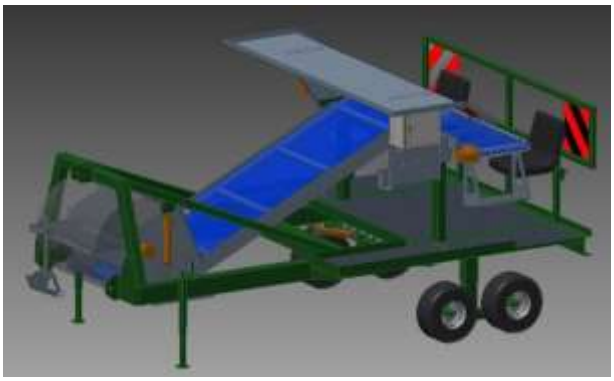

Durante los años de experiencia con Christian para cosechar espárrago, hemos notado que las hierbas y malezas presentan un problema desde el principio de la temporada de cosecha. Los espárragos se encuentran en medio de la hierba lo cual demora la cosecha a mano. Al cosechar espárragos con Christian, las hierbas también son cortadas y subidas a la máquina, bloqueando la visibilidad de los espárragos y haciendo el proceso de selección más lento y difícil.

Hemos preguntado a varios productores de espárrago verde cómo resolver este problema. El control de hierbas con substancias químicas no es una opción. Soluciones mecánicas pueden dañar o cortar los espárragos que se encuentran en la superficie.

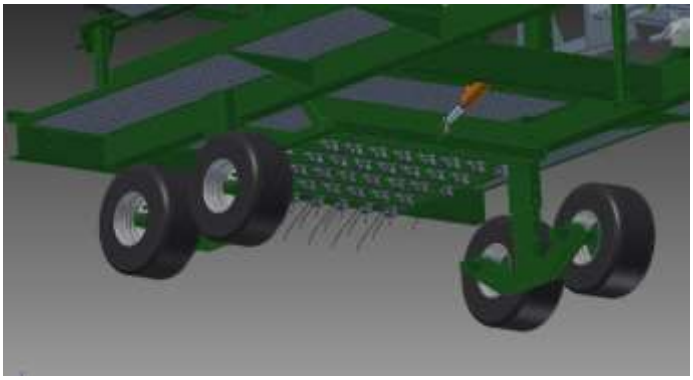

Durante nuestras pruebas usando Christian, invitamos a algunos agricultores. Esto resultó en la idea de añadir una cortadora mecánica para cortar la hierba en la parte inferior de Christian.

Tenemos años de experiencia usando nuestra máquina cortadora de hierba, Christiaens, para otros tipos de cultivo. Usa puntas de alambre flexible que giran entre el cultivo. Estas puntas de alambre pueden ser instaladas por debajo de Christian para rastrillar cuidadosamente. Los espárragos no se dañan porque Christian ya los cosechó. El productor tiene la opción de bajar o subir hidráulicamente el nivel de los cortadores de hierba.

Similar a las máquinas cosechadoras de espárrago blanco, Chrisje y Chris, Christian también puede limpiar el campo de cultivo durante la cosecha.

Christiaens Agro Systems BV, Heldenseweg 15a, 6086PD Neer, Países Bajos
Tel: +31 475594869, Fax: +31 475594436, Mail: info@christiaensagro.com www.christiaensagro.com